ՀԵԾԱՆ 6

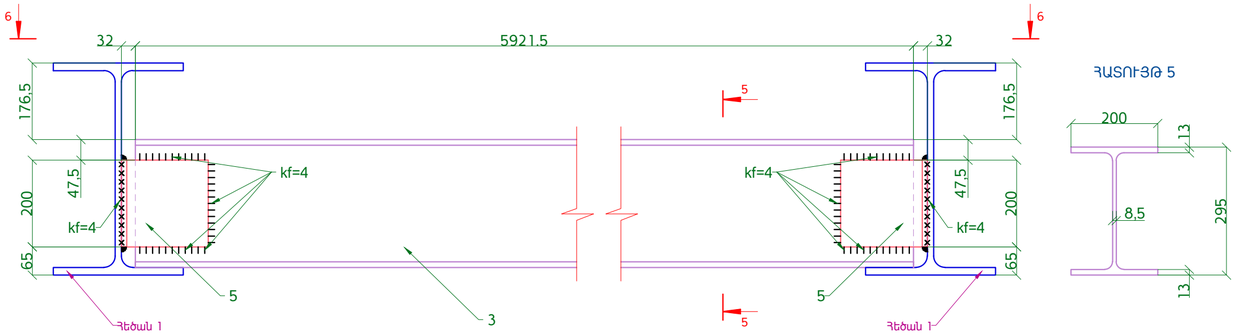

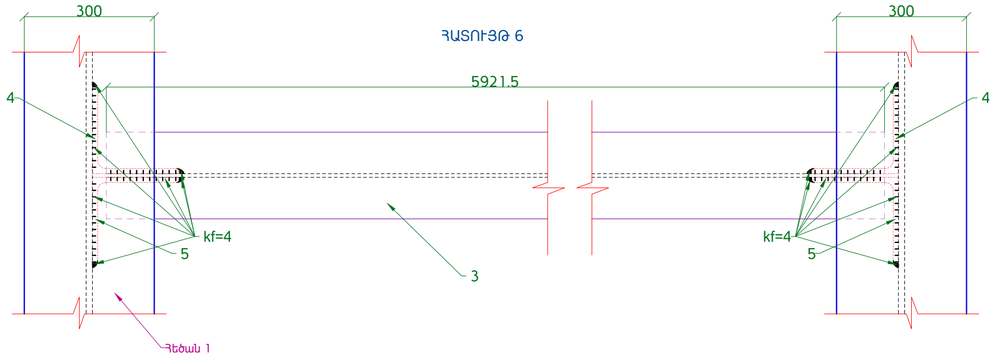

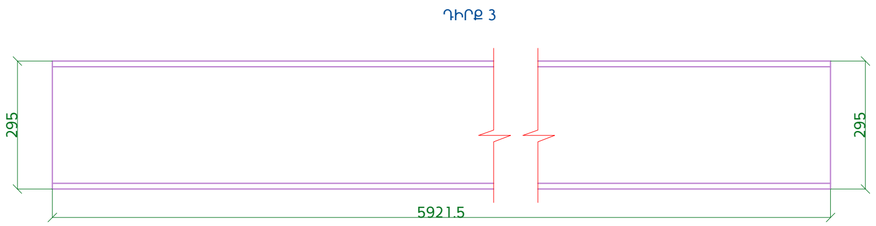

ՀԵԾԱՆ 7

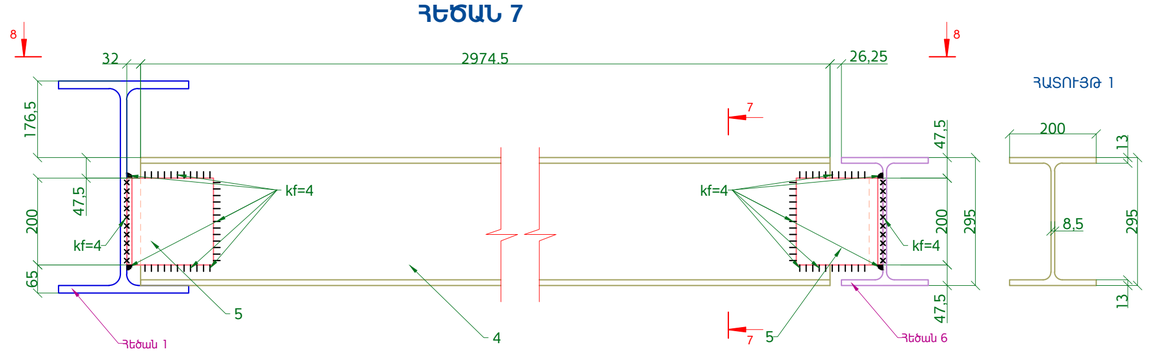

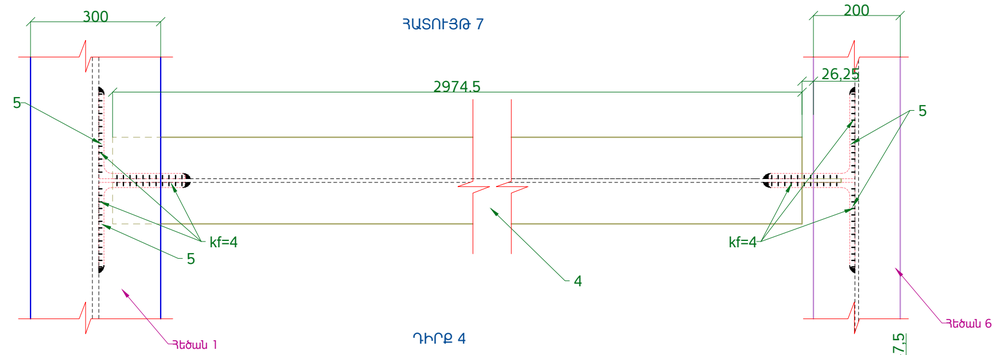

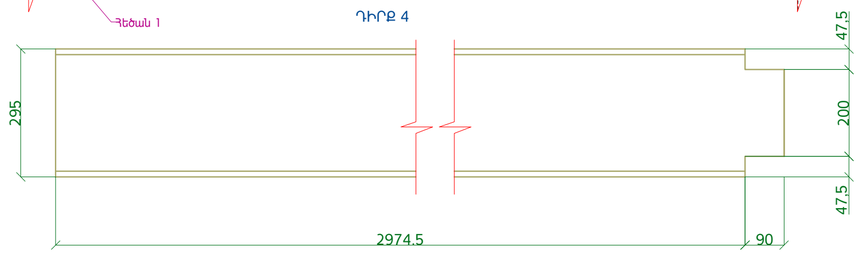

Տարրի մակնիշը	Քանակը, հատ	1 հատի քաշը, կգ	Ընդհանուր քաշը, կգ
Հեծան 4	124	125.0	15500.0
Հեծան 5	90	121.8	10962.0
Հեծան 6	90	223.6	20124.0
Հեծան 7	58	129.6	7516.8
Եռակցում			264.6
Ընդամենը			54367.4

ԾԱՆՈԹՈՒԹՅՈՒՆ

1. Թերթը նայել համատեղ ԿL-52, ԿL-53, ԿL-54, ԿL-55, ԿL-56, ԿL-57, ԿL-58 թերթերի հետ:

Փոխ.	Թերթ	N փաստ.	Ստորագր.	Ամսաթ.	ՀՀ Քաղաքաշինության նախարարության "Քաղաքաշինական ծրագրերի իրականացման գրասենյակ" ՊՀ պայմանագիր N ԲԸԱՀԱՇՁԲ -15/2
ՆԳՃ		Ռ. Ավետիսյան			ՀՀ ՏԿ և ԱԻ նախարարության նոր համալիրի վերակառուցում /Կոնստրուկտորական լուծումներ/
Նախագծեց		Գ. Պարոնյան			
Ստուգեց		Գ. Իվանյան			Հեծան 4, 5, 6, 7 Մ1:10

Փուլ	Թերթ	Թերթեր
ԱՆ	ԿL-59	74

UNI DESIGN